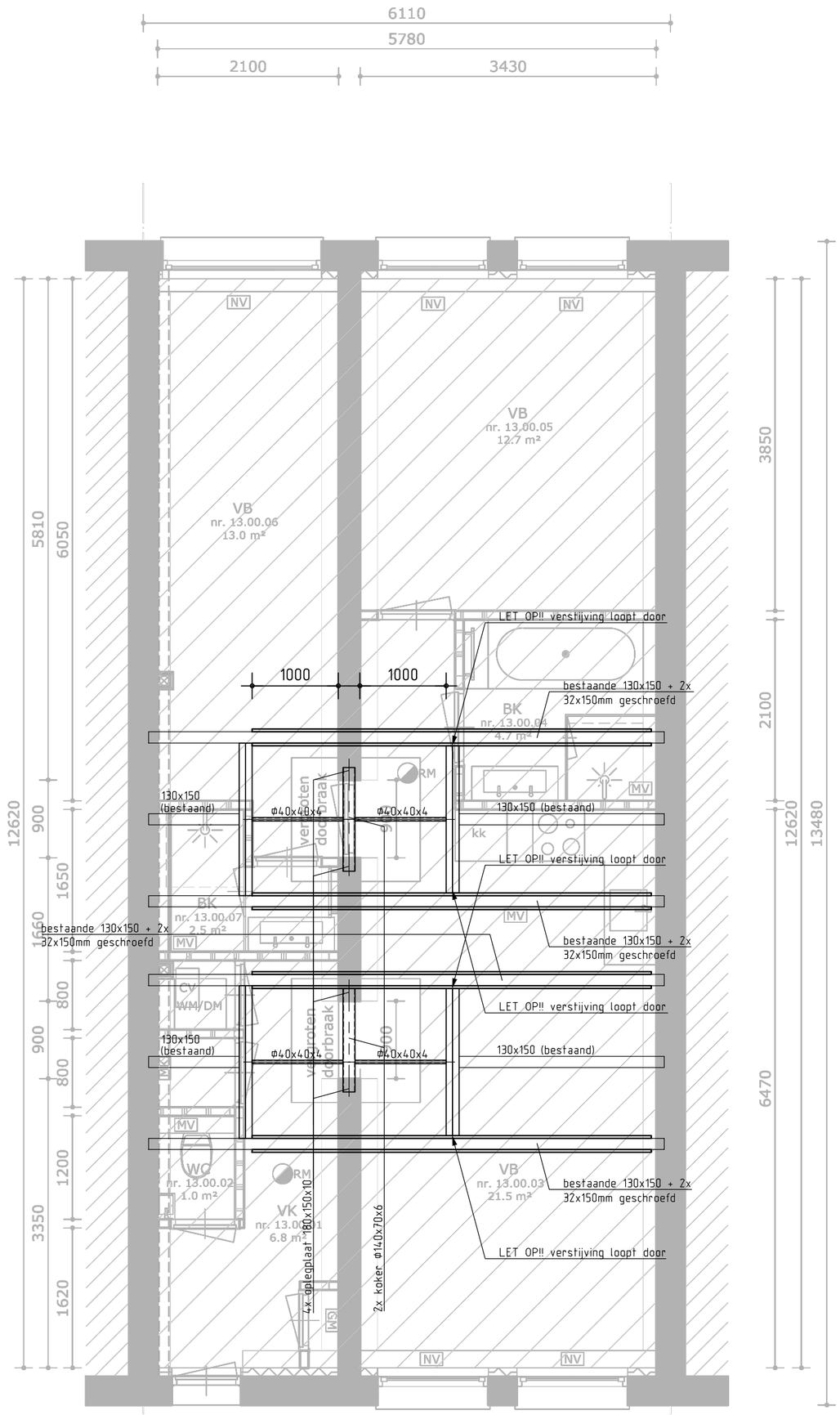

Bel-etagevloer

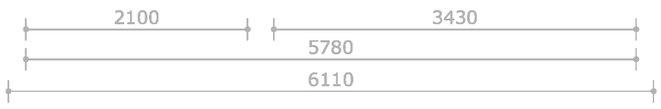

Souterrain

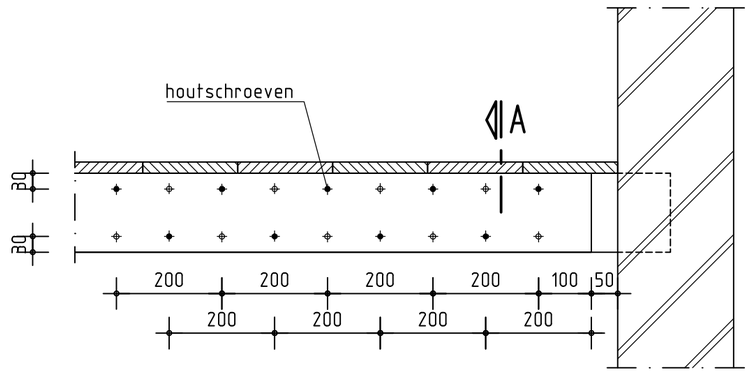

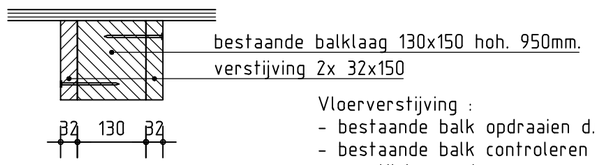

Vloerverstijving :
- bestaande balk opdraaien d.m.v. stempeling.
- bestaande balk controleren op kop-rot.
- verstijving aanbrengen.
- stempeling weghalen.
- maximale plankdikte 38mm.

drsn. A.

Principe verstijving balklaag.

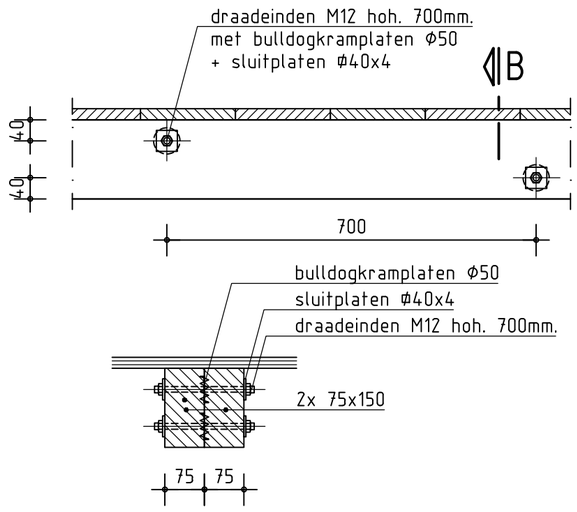

drsn. B.

Principe koppeling balken.

staalconstructie		staalkwaliteit	FeE 235
		boutkwaliteit	8.8
algemeen	☒ lassen a = 1/2t (min. 4mm) (tenzij anders aangegeven)	ankerkwaliteit	4.6
	☒ kop- en voetplaten rondom aflassen		tenzij anders aangegeven
	☒ detailberekeningen en tekeningen ter controle aanbieden aan de constr.		
	☒ stralen en menien		
	☐ thermisch verzinken , beschadigingen behandelen met zinkstofcompound.		
	☐ 2x in de epoxyprimer		
	☐ bevestigingsmiddelen RVS (AISI 304)		
	☐ RVS bevestigingsmiddelen isoleren met nylon ring		
	☒ constructie op spanning brengen na het aflassen		
	☒ constructie goed aanwerken		
	☒ constructie brandvrij bekleden conform opgaven arch.		
	☐ lijmankers — inlijmen met Edilon Dex-R 2K of gelijkwaardig lijm verwerken volgens voorschriften leverancier		
	☐ windverbanden op spanning brengen		
	☒ voor bouwkundige voorzieningen zie tekeningen architect		
	☐ kanaalplaten koppelen aan staalconstructie		
dakconstructie	☐ blijvend afschot min. 16mm per m^1		
	☐ noodoverstorten aanbrengen — noodoverstorten met voldoende capaciteit er mag max 50 mm water op dak blijven staan		
	☐ stalen dakplaten in 'halfsteensverband' leggen		
	☐ dakplaten bevestigen volgens voorschriften leverancier		
	☐ stalen dakplaten dienen als knik- en kipsteunen — berekening ter controle aanbieden aan de constr.	☒ = van toepassing	

Maten in het werk controleren !!!

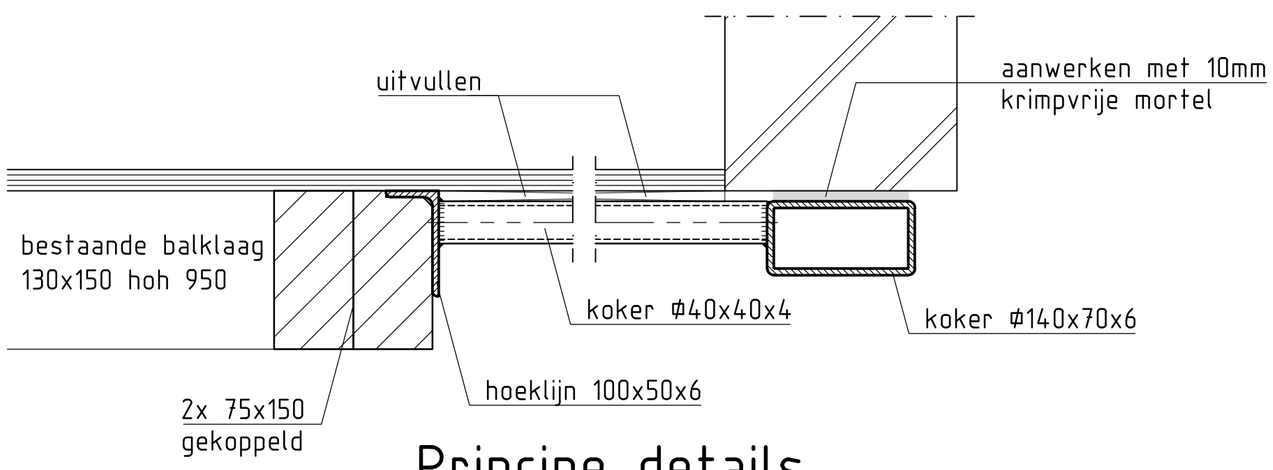

Principe details

B&V Raadgevend Ingenieurs

D	
C	
B	
A	

Alle maten in het werk te controleren en eventueel in overleg aanpassen aan de bestaande bebouwing

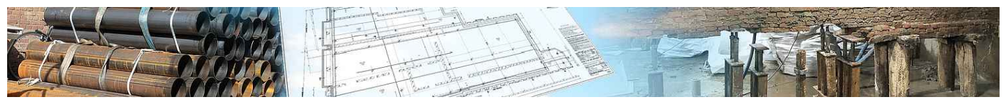

projectnummer	25-074	-C01-	
project	Commelinstraat 13	Doorbraken en opvang vloer	
opdrachtgever		datum	25-11-2025
		status	
		wijziging	
architect		schaal	1:50/10/5
		formaat	
		getekend	Denis de Vos
		gecontroleerd	

Spanderswoudstraat 102 | 1024 LE | Amsterdam | Telefoon: 020 637 38 78 | e-mail: info@bvri.nl | www.bvri.nl