wandopbouw	**267.5mm**
bitumineus materiaal	
drukvaste isolatie	30mm
underlayment	20mm
luchtspouw	60mm
isolatie	100mm
regelwerk	20mm
gipsplaat	12.5mm

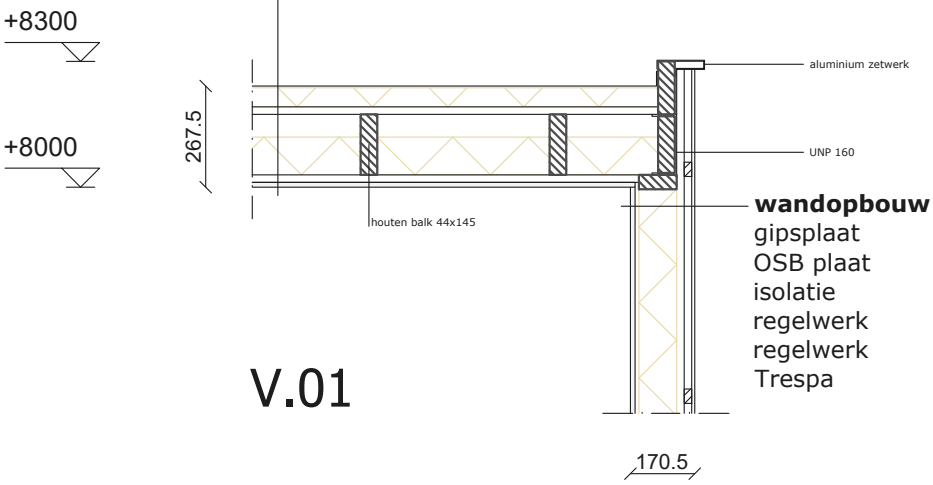

wandopbouw	**170.5mm**
gipsplaat	12.5mm
OSB plaat	10mm
isolatie	100mm
regelwerk	20mm
regelwerk	20mm
Trespa	8mm

V.01

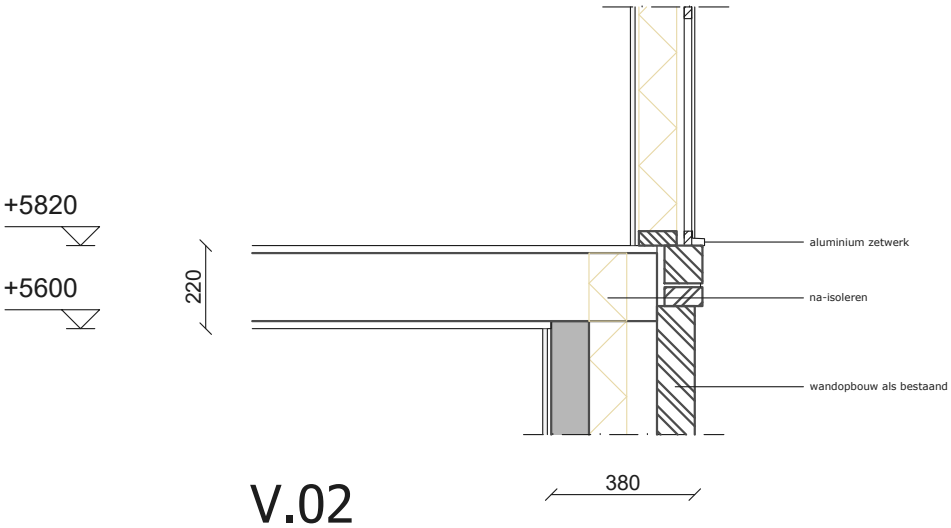

V.02

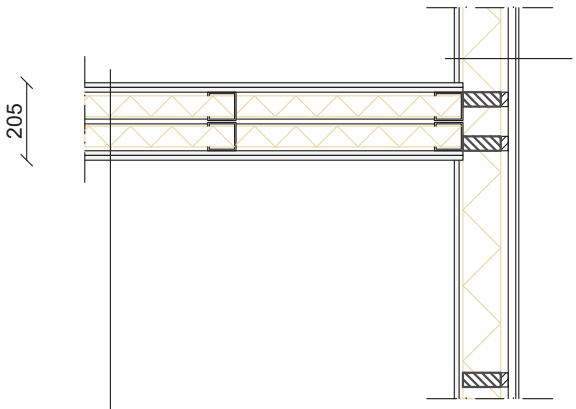

wandopbouw	**170.5mm**
gipsplaat	12.5mm
OSB plaat	10mm
isolatie	100mm
regelwerk	20mm
regelwerk	20mm
Trespa	8mm

wandopbouw	**205mm**
Gyproc GF	205 / 2.75*75.2.AA

H.01

1:20