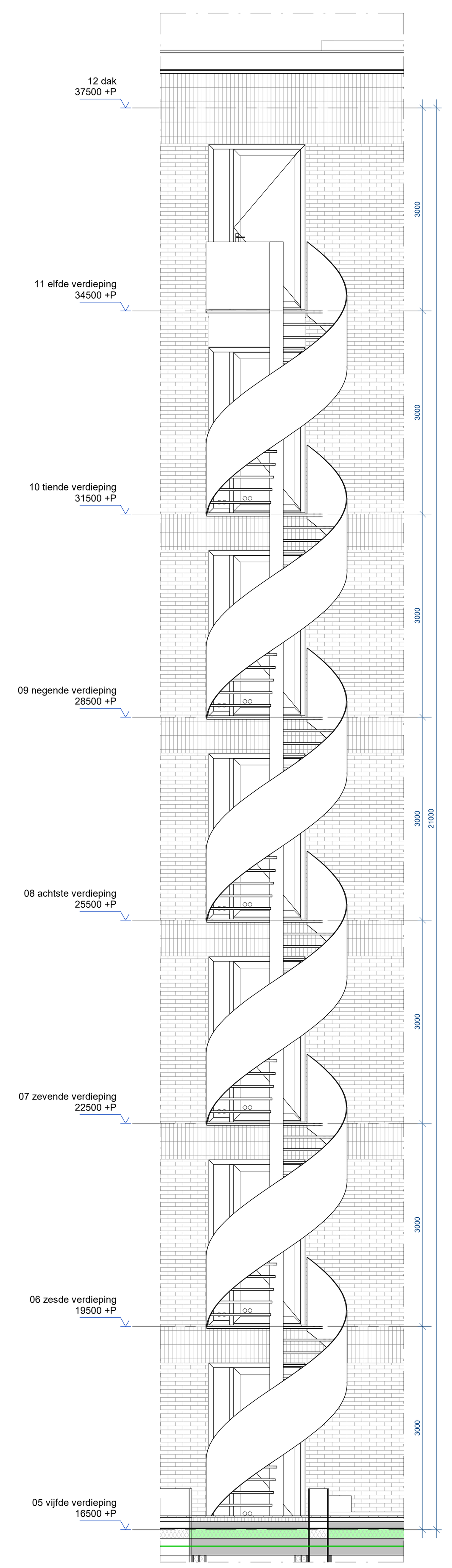

TR_05_B
schaal 1 : 50

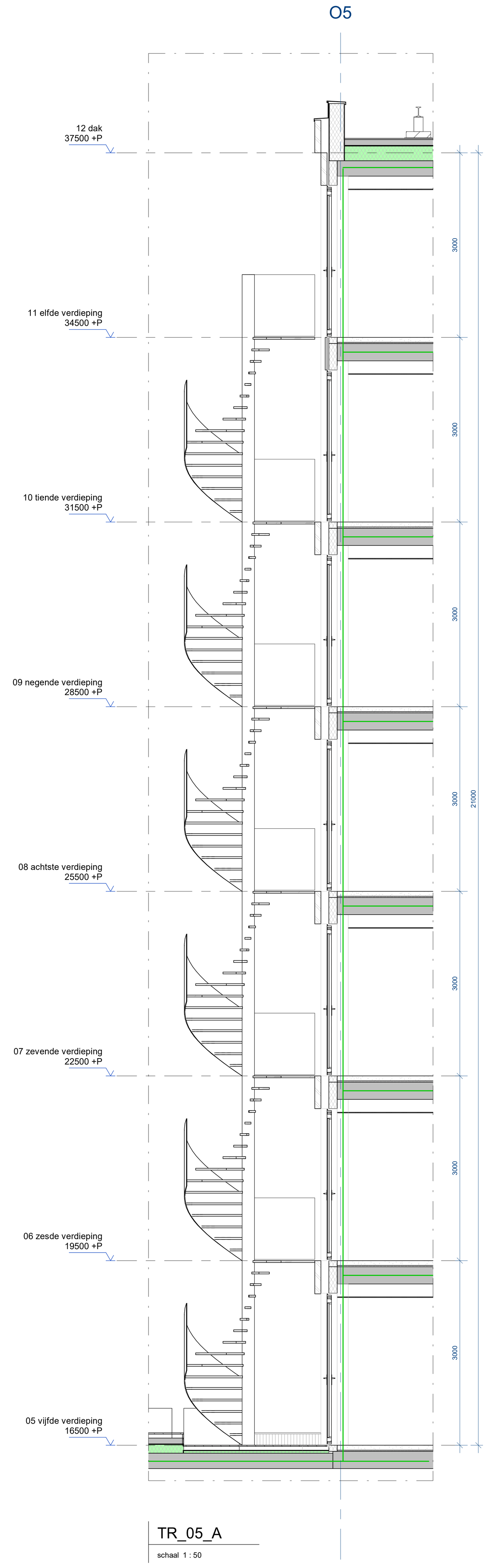

TR_05_A
schaal 1 : 50

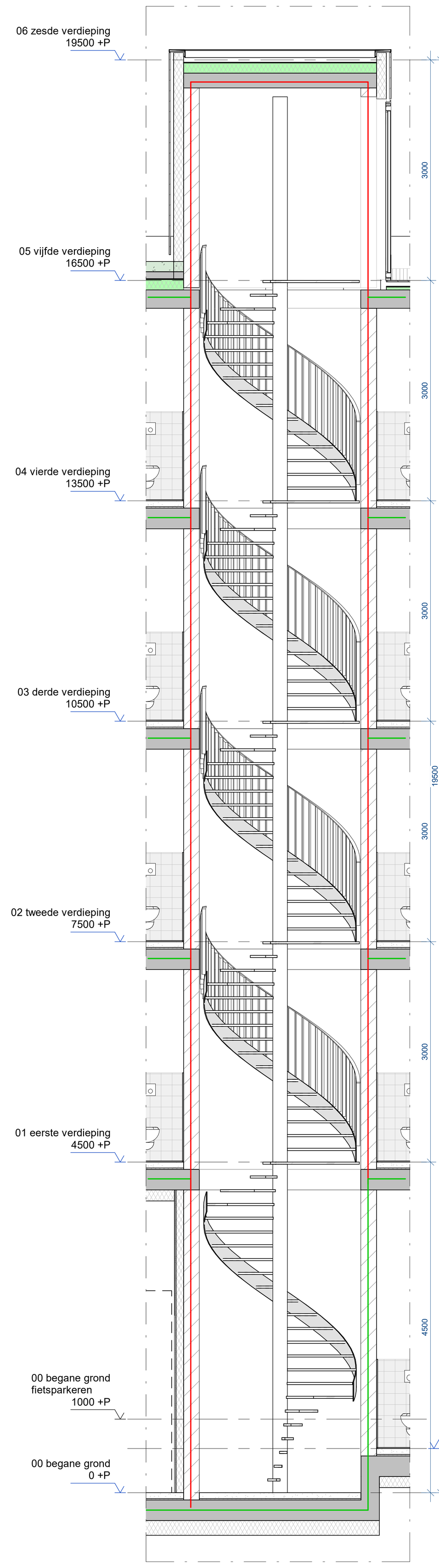

TR_03_B
schaal 1 : 50

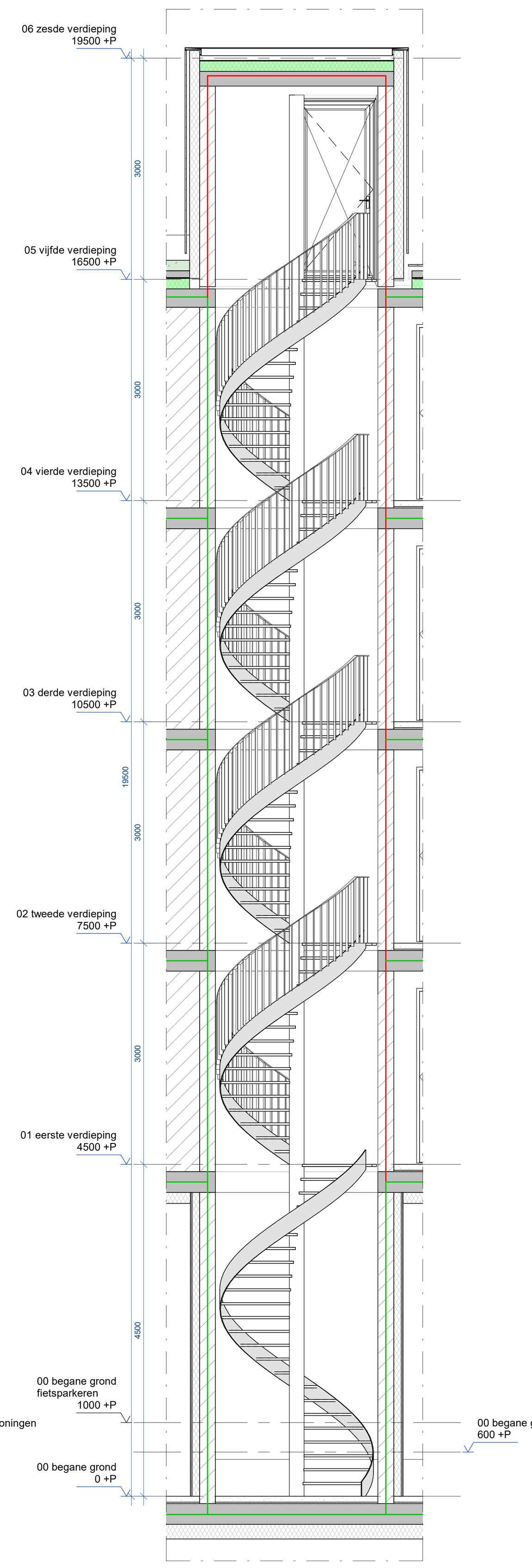

TR_03_A
schaal 1 : 50

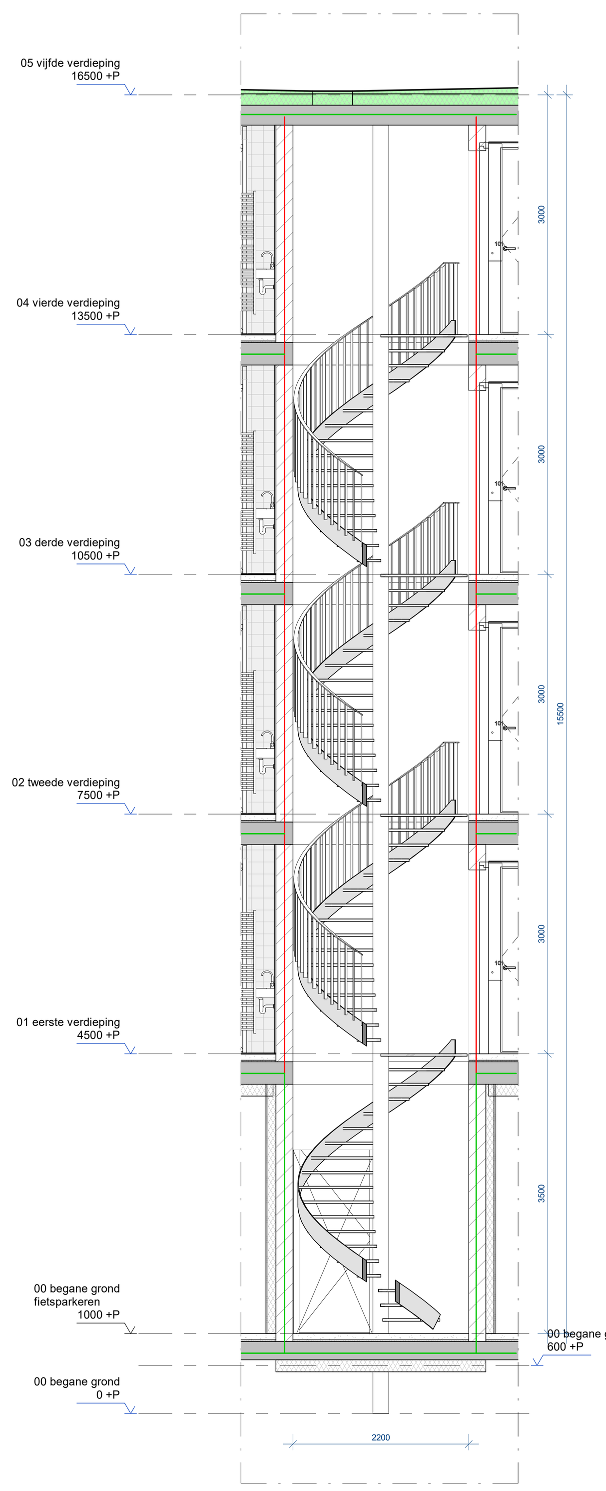

TR_04_A
schaal 1 : 50

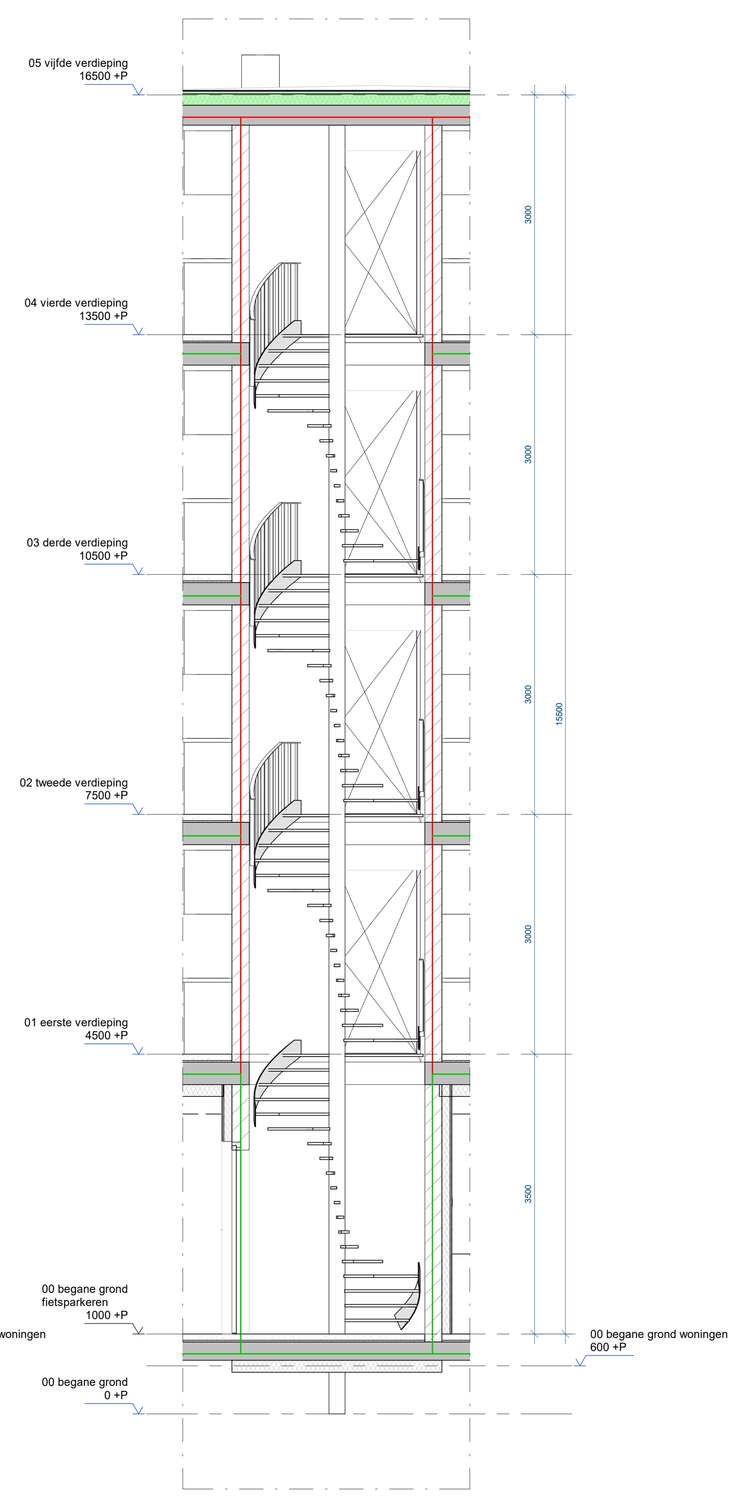

TR_04_B
schaal 1 : 50

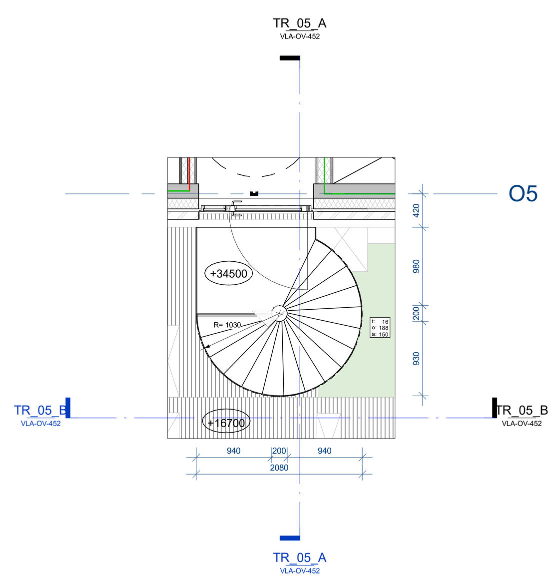

11 elfde verdieping -C -vluchttrappenhuis
schaal 1 : 50

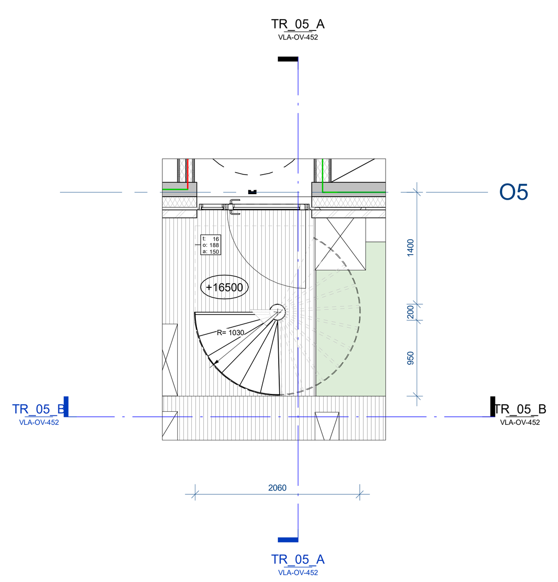

05 vijfde verdieping-C -vluchttrappenhuis
schaal 1 : 50

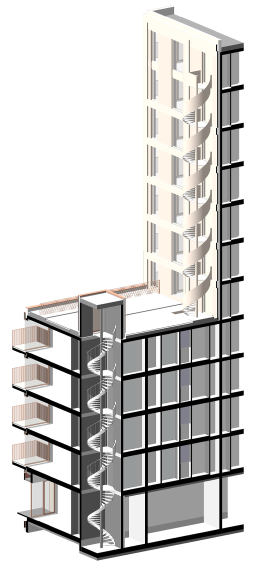

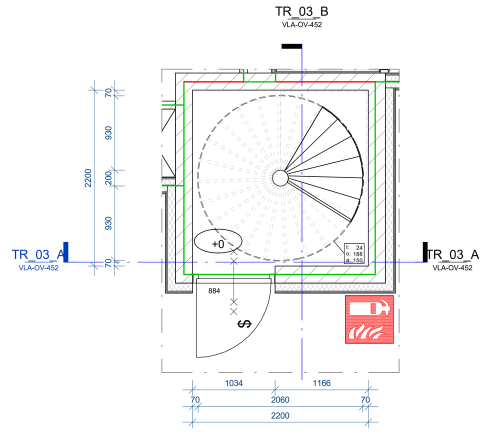

00 begane grond - Trappenhuis_D - vluchttrappenhuis
schaal 1 : 50

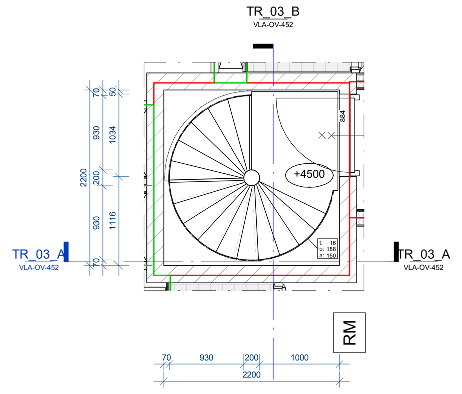

01 eerste verdieping - Trappenhuis_D -vluchttrappenhuis
schaal 1 : 50

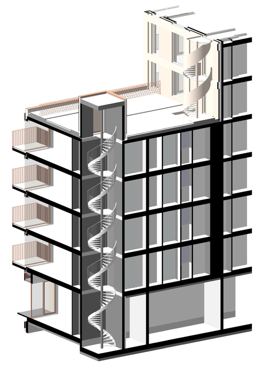

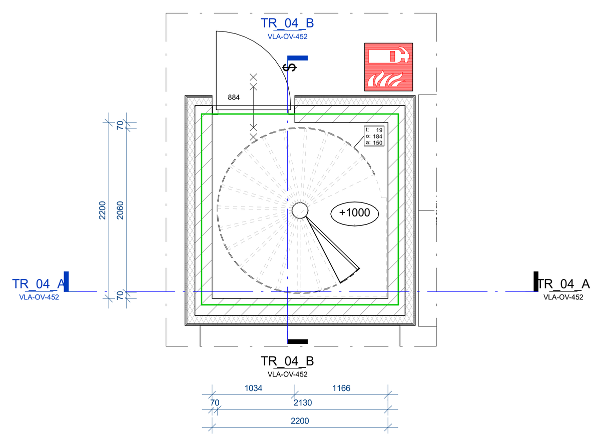

00 begane grond - Trappenhuis-A -vluchttrappenhuis
schaal 1 : 50

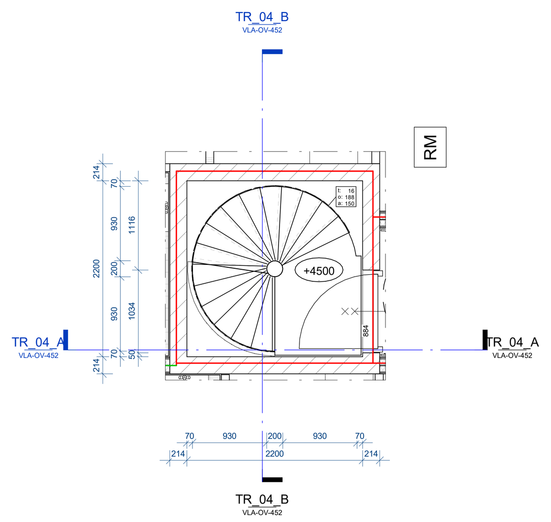

01 eerste verdieping - Trappenhuis_A -vluchttrappenhuis
schaal 1 : 50

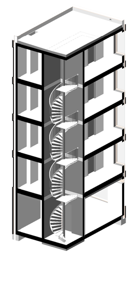

Algemeen

- alle constructieve onderdelen volgens opgave constructeur Zonneveld
- alle brandtechnische uitgangspunten volgens opgave adviseur brandveiligheid Peutz
- alle installatietechnische uitgangspunten volgens opgave adviseur installaties Techniplan
- alle akoestische uitgangspunten volgens opgave adviseur bouwfysica Peutz
- inrichting installaties indicatief, voor positie installaties, doorvoeren etc. zie tekening installatieadviseur Techniplan
- terreininrichting en groendaken volgens opgave adviseur Loos Van Vliet
- afwerkingen volgens afwerkstaten

Notities bouwbesluit

Vloerafscheidingen (art. 2.16-2.21 BB)
Vide- en traphekken uitvoeren conform artikel 2.16-2.21 van het Bouwbesluit.
- Verplicht bij niveauverschil van ≥1,0m
- Min. hoogte hekwerk = 1,0 m b.k. afgewerkte vloer; indien hoogte verschil meer dan 13m+ -> 1,2 m
- Geen openingen waar een bal van 200mm doorheen kan logiefuncties: 500mm
- Geen overklauterbaarheid tussen 200 en 700mm + vl - (doovalveilig glas toepassen bij kozijn lager dan 850mm boven vloerpeil)

Trappen (art. 2.32 - 2.37 BB)
- Max. hoogteverschil = 4m
- Min. vrije hoogte boven de trap
  woonfunctie = 2,3m
  overige = 2,1m
  vluchttrap = 2,1m
- Min. aantrede woonfunctie = 220mm
  overige = 185mm
  vluchttrap = 185mm
- Max. optrede
  woonfunctie = 188mm
  overige = 210mm
  vluchttrap = 210mm
- Min. breedte = 800mm
- Trapleuning, hoogte 800mm-1000mm + b.k. traptrede voorzijde
- Bordes min. 0,8 x 0,8 m.

Beperking van het ontstaan van een brandgevaarlijke situatie (art. 2.56 - 2.65 BB)
- Een opstelplaats voor een open verbrandingstoestel ligt niet in een toiletruimte, een badruimte, of een ruimte voor het stallen van motorvoertuigen

Beperking van het ontwikkelen van brand en rook (art. 2.66 - 2.80 BB)
- Een zijde van een constructieonderdeel (geen dak) die grenst aan de binnenlucht voldoet aan de in tabel 2.66 aangegeven brandklasse en aan rookklasse s2
- Een zijde van een constructieonderdeel (geen dak) die grenst aan de buitenlucht, van een bouwwerk waarvan een voor personen bestemde vloer ten minste 5 m boven het meetniveau ligt, voldoet vanaf het aansluitende terrein tot een hoogte van ten minste 2,5 m aan brandklasse B
- Het deel van een zijde van een constructieonderdeel dat grenst aan de buitenlucht en hoger ligt dan 13 m, voldoet aan brandklasse B
- In afwijking van het bovenstaande voldoet een deur, een raam, een kozijn en een daaraan gelijk te stellen constructieonderdeel aab buitenlucht aan brandklasse D

Beperking van uitbreiding van brand (art. 2.81 - 2.100 BB)
- Een besloten ruimte ligt in een brandcompartiment muv toiletruimte, liftschacht, een extra beschermde vluchtroute
- Omvang brandcompartiment
  logiesfunctie < 500 m²
  overige < 1000 m²
- Een brandcompartiment is opgedeeld in subbrandcompartimenten of verkeersruimten waardoor een beschermde vluchtroute voert
- Een beschermde vluchtroute ligt niet in een subbrandcompartiment
- Een verblijfsgebied ligt in een beschermd subbrandcompartiment

Vluchtroute (art. 2.102 - 2.118 BB)
- een vluchtroute leidt naar de openbare weg
-maximaal 30m
-beschermde vluchtroute volgens BB art 2.103
-extra beschermde vluchtroute volgens BB art 2.104

Hulpverlening bij brand (2.119 - 2.126)
- Een uitgang van een woonfunctie grenst niet direct grenst aan de lifttoegang van een brandweerlift
- De loopafstand tussen een punt in een gebruiksgebied en ten minste een toegang van een trappenhuis is niet groter dan 75 m
- De loopafstand tussen een punt in een gebruiksgebied en ten minste een lifttoegang van een brandweerlift is niet groter dan 120 m

Inbraakwerendheid, nieuwbouw (2.129 - 2.131)
- Deuren, ramen, kozijnen en daarmee gelijk te stellen constructieonderdelen in een scheidingsconstructie van een niet-gemeenschappelijke ruimte die bereikbaar zijn voor inbraak, hebben ee bepaalde inbraakwerendheid die voldoet aan weerstandsklasse 2.

Wateropname (art. 3.23 BB)
De scheidingsconstructie van een toiletruite of badruimte, heeft aan een zijde die grenst aan die ruimte, tot 1,2 m boven de vloer van die ruimte een volgens NEN 2778 bepaalde wateropname die gemiddeld niet groter is dan 0.01 kg/(m².s1/2) en op geen enkele plaats groter dan 0,2 kg/m2(m².s1/2).
Voor een badruimte geldt het hierboven gestelde voorschrift ter plaatse van een bad of een douche over een lengte van ten minste 3 m, tot een hoogte van 2,1 m boven de vloer van die ruimte.

Ventilatievoorziening (art. 3.29 BB)
- Een toiletruimte heeft een voorziening voor luchtverversing met een capaciteit van ten minste 7 dm³/s, bepaald volgens NEN 1087.

Wering van ratten en muizen (art. 3.68 - 3.71 BB)
Uitwendige scheidingsconstructie geen openingen groter dan 0,01 m, muv ramen, deuren en roosters.

Daglichtoppervlakte (art. 3.75 BB)
equivalente daglichtoppervlakte van het verblijfsgebied
  woonfunctie: ≥10,0% ; 0,5m²
  bijeenkomstfunctie: geen eis
  logiesfunctie: geen eis
  winkelfunctie: geen eis

Verblijfsgebied en verblijfsruimte (art. 4.1 - 4.7 BB)
- tenminste 55% van GO is verblijfsgebied
- oppervlak en breedte verblijfsgebied
  woonfunctie ≥ 5m²; 1,8m
  bijeenkomstfunctie ≥ 5m²; 1,8m
  logiesfunctie ≥ 4m²; 1,5m
  winkelfunctie ≥ 5m²; 1,8m
- woonfunctie: ten minste een verblijfsruimte van 11m² en 3m breed
- logiefunctie: in een toegankelijkheidssector ten minste een verblijfsruimte per stuk minimaal 14m², breedte min. 3,2m
- hoogte ten minste 2,6m

Toiletruimte (art. 4.8 - 4.12 BB)
- ten minste 0,9 x 1,2 m.
- integraal toegankelijk toilet ten minste 1,65m x 2,2m.

Vrije doorgang (art. 4.21 - 4.23 BB)
- dagmaat deuren b>850mm h>2300mm
- binnen toegankelijkheidssector ten minste 1.2m vrije breedte

Toegankelijkheidssector (art. 4.24 - 4.27 BB)
- een ruimte die in een toegankelijkheidssector ligt, is rechtstreeks bereikbaar vanaf het aansluitende terrein of langs een verkeersroute die uitsluitend door een toegankelijkheidssector voert.
- hoogteverschillen <0,02m.
- indien hoogteverschillen >0,02m, wordt hoogteverschil overbrugd door hellingbaan of lift.

Energiezuinigheid (art. 5.3)
-Rc vloer ≥ 3,7 m² x K / W*
-Rc gevel ≥ 4,7 m² x K / W*
-Rc dak ≥ 6,3 m² x K / W*
-Uraam of Udeur-waarde ≤ 1,3 W/m²K*
* aanvullende eisen conform opgave adviseur

Renvooi

- betonwand
- houtskeletbouw wand
- kalkzandsteenwand / cellenbeton
- isolatie / voorzetgevel
- niet-dragende woningscheidende wand
- niet-dragende binnenwanden
- metselwerk donker
- metselwerk licht
- KM koude meterkast
- WM warme meterkast
- VVV verdeler vloerverwarming
- KKh koelkast
- WM/D wasmachine/droger
- wtw installatie
- handoekradiator
- vegetatie
- tegels - badkamer, wanden en vloer, conform afwerkstaat
- + peil niveau - peil
- t: xxx aantal tredes; o: xxx optrede; a: xxx aantrede
- uitgang
- entree
- erfgrens
- X.XX bouwnummer appartement
- $ deur te openen van allebei kanten (vluchtroute)
- rookwerend, R_a volgens NEN 6075
- brand- en rookwerendheid 30 min. +Ra
- brand- en rookwerendheid 60 min. +Ra
- brand- en rookwerendheid 30 min. +R200
- brand- en rookwerendheid 60 min. +R200
- Droge blusleiding (stijgleiding)
- Brandweer sleutelkluis
- Zelfsluitend
- Zelfsluitend brandwerend
- NV Noodverlichting
- RM melder, rook, optisch
- SW signaalgever akoestisch slow whoop
- HB blustoestel
- handmelder
- vluchtrouteaanduiding
- BMC brandmeldcentrale
- BWL brandweerlift
- blustoestel
- HWA hemelwaterafvoer
- NO noodoverstort
- schacht
- harbour-fenster
- draai-cirkel 1500mm
- enkel glas
- dubbel glas
- brandwerend dubbel glas

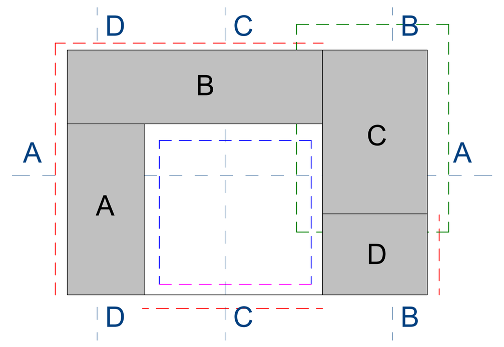

principe uitvoering glasbewassing:
- vanuit straat met hoogwerker
- van binnenuit
- met gevel onderhoud installatie op dak
- (tijdelijk) geluidscherm met voorzieningen voor rope access met abseil-, klim- en touwtechnieken

wrk
WRK Architecten
Schakelstraat 16
1014AW Amsterdam
+31 (0)20 68 12 478
www.wrkarchitecten.nl

project
Nieuwbouw
Vlaardingenlaan 11 Amsterdam

opdrachtgever
Vlaardingenlaan Ontwikkeling B.V.

onderwerp
Trappenhuis
Vluchttrappenhuis

datum	status	fase
26-07-2024	definitief	omgevingsvergunning
code	formaat	schaal
VLA	A0+ (1489x841mm)	As indicated

tekening
VLA-OV-452
CONCEPT