Voor constructie zie tekeningen en berekeningen constructeur.
Leidingverloop t.b.v. de installaties volgens opgave installateur.
Kruisingen van leidingen onderling en met constructieonderdelen in overleg met constructeur
Juiste afmetingen perceel volgens opgave kadaster of gemeente.
Gehele maatvoering in het werk te controleren.

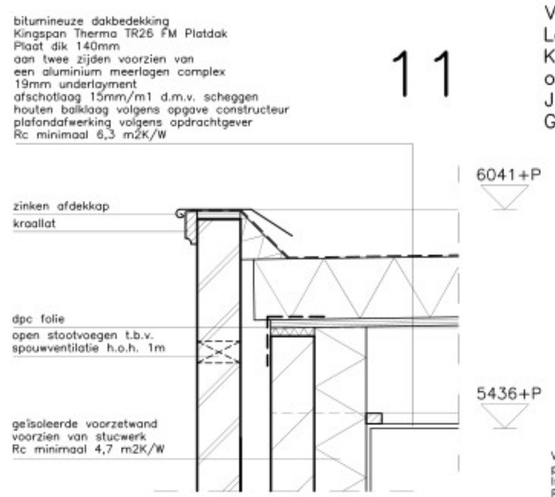

11

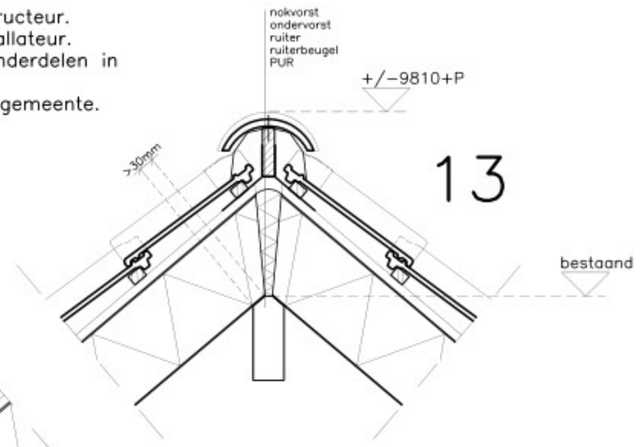

13

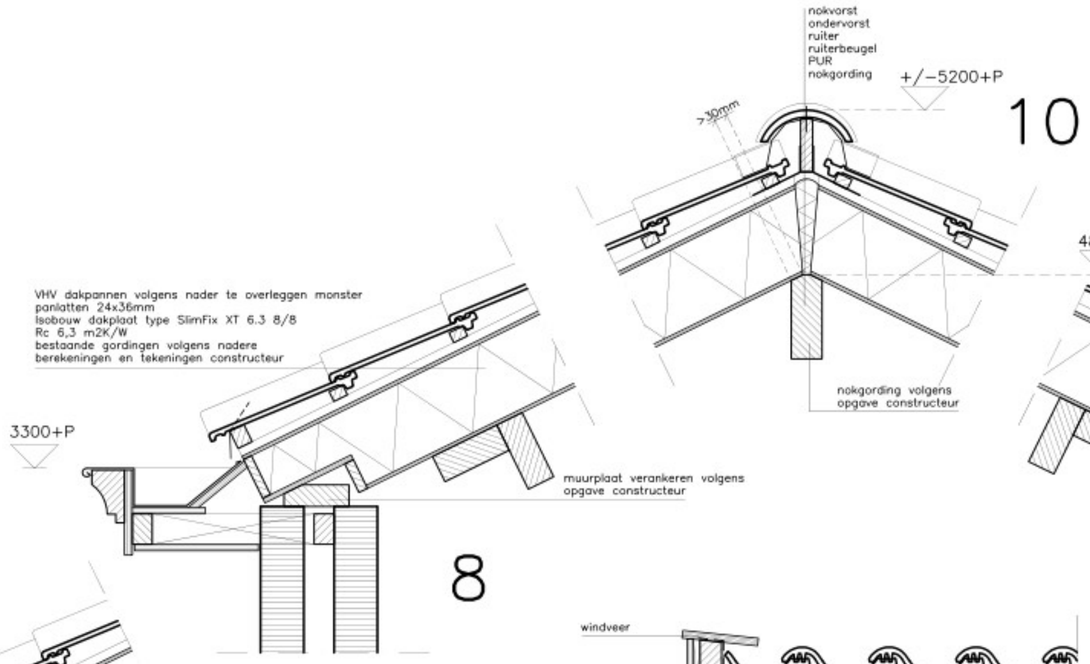

10 8 9

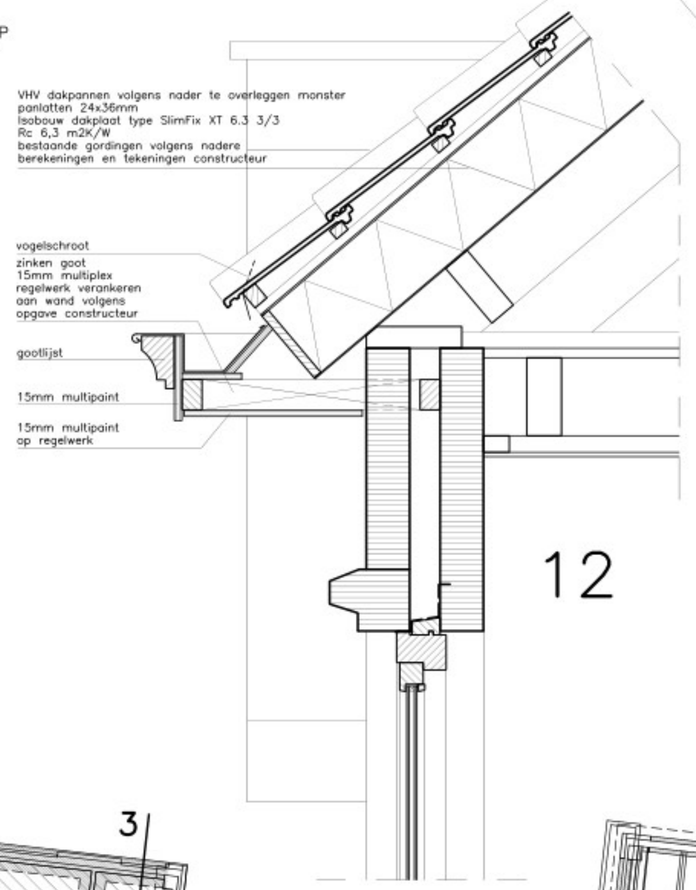

12

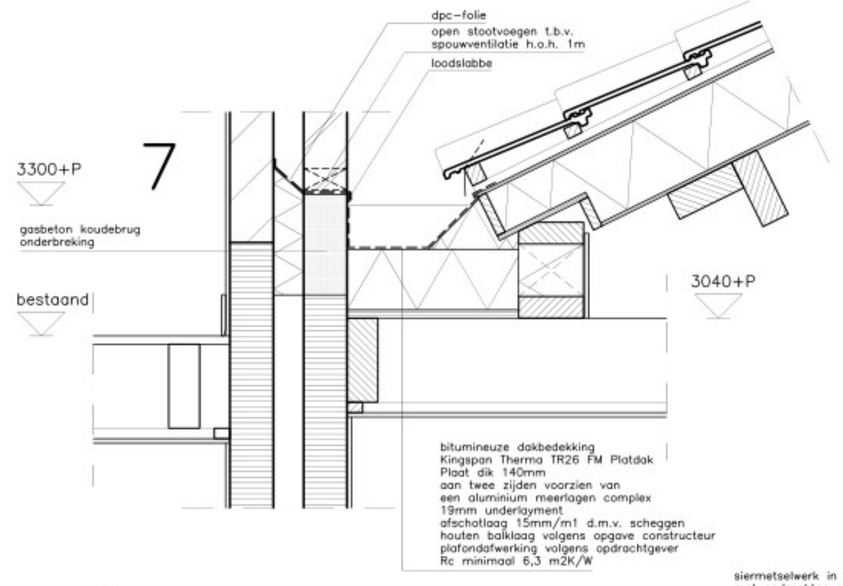

7

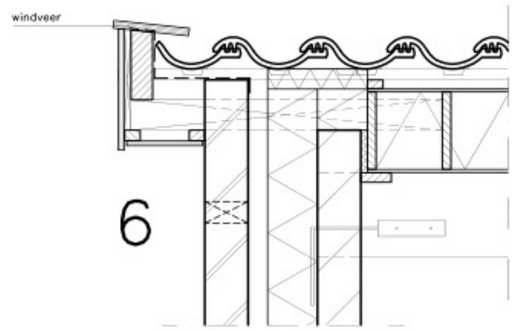

6

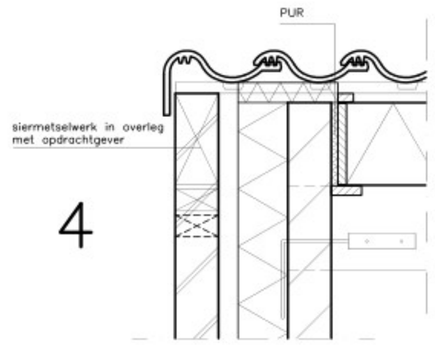

4

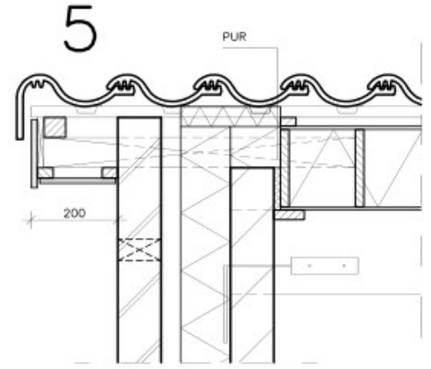

5

FUNDERING:
- De hele fundering met wapening volgens tekening en berekening constructeur.
- Beton voorzien van 20% gecontroleerd puingranulaat.
- Aan de onderzijde voorzien van een werkvloer.

MANTELBUIZEN:
- De mantelbuizen ten behoeve van electra, KPN, CAI en water leggen volgens voorschrift nutsbedrijf.

WATERMETER:
- De watermeter in de meterkast na goedkeuring nutsbedrijf, tenzij anders op tekening aangegeven.

RIOLERING:
- Riolering volgens NEN 3215, NPR 5075 en NTR 3216.
- De gehele riolering met de nodige hulpstukken maken van gerecycled dikwandig PVC met KOMO keur.
- Uitvoeren als een gescheiden systeem onder een afschot van 1 : 200.
- Hemelwaterriool uitvoeren in grijs PVC.
- Vuilwaterriool uitvoeren in rood-bruine PVC.
- Vuilwater aansluiten op bestaand riool door middel van ontstoppingsstukken.
- Hemelwaterriool aansluiten op bestaand riool door middel van ontstoppingsstukken en zandvangput.
- De exacte plaats vhet bestaande riool in het werk te bepalen.
- Het vuilwaterriool voorzien van ontluchting en ontspanningsleidingen.
- Overstorten d.m.v. bladvangers.

BEGANE GRONDVLOER:
- 70mm cementdekvloer of tegels.
- Drukvaste isolatie dik 140mm EPS 100SE
- 100mm beton voorzien van wapening volgens opgave constructeur.
- PE folie af afwerkvloer.
- Rc totaal minimaal 3,7m²K/W.

DAKOPBOUW PLAT DAK:
- Bitumineuze dakbedekking.
- 140mm Kingspan Therma TR26 FM Platdak Plaat aan twee zijden voorzien van een aluminium meerlagen complex.
- 19mm underlaymentplaat.
- Afschot 15mm/m1 d.m.v. scheggen.
- Houten balklaag volgens opgave constructeur.
- Gipskartonplaat op regelwerk.
- Plafondafwerking volgens opdrachtgever.
- Rc minimaal 6,3 m2K/W

RENVOOI RIOLERING:
st.l. afvoer standleiding ø 110mm.
bovendaks ontluchten met ø 75mm.
w.c. afvoer watercloset ø 110mm.
f. afvoer fonteintje ø 50mm.
h.w.a. afvoer hemelwater ø 80mm.
ont. ontstoppingsstuk
l.b. afvoer ligbad ø 75mm.
w.t. afvoer wastafel ø 75mm.

Alle overige aansluitingen in overleg met de opdrachtgever

DAKOPBOUW SCHUIN DAK:
- Dakpannen volgens nader te overleggen monster.
- Panlatten 24x34mm op afstand.
- Geïsoleerde dakelementen type ISOBOUW SlimFix XT 6.3 3/3 of 8/8 Rc = 6,3m²K/W.
- Gordingen volgens nadere tekening en berekening constructeur.

SPANTEN:
- De spanten volgens tekening en berekening constructeur.

CONSTRUCTIE:
- De stalen balken, hoekstalen en alle lateiconstructies volgens tekening en berekening constructeur.
- Boven alle deuropeningen staltons leggen, behalve bij schoon metselwerk wapening in de lintvoegen.

VENTILATIE:
- De betreffende ruimten in woongebouwen te belüchten en ontluchten volgens de NEN 1087, NEN 8087 en NPR 1088 ventilatie woongebouwen.
- De meterkast ventileren volgens voorschrift nutsbedrijf 0,002dm3/sec d.m.v. openingen van 200mm2 onder en boven.
- Alle binnendeuren 20mm van de vloer vrijhouden i.v.m. belüchting ruimten.
- Ten behoeve van het ventilatiesysteem een ventilatieunit toepassen of ventilatieroosters in de ramen.
- De badkamer en toilet voorzien van een afzuiging.
- Kanalen volgens opgave installateur.

RENVOOI VENTILATIE:
1. afvoer mechanische ventilatie toilet 7dm3/sec.
2. afvoer mechanische ventilatie badkamer 14dm3/sec.
3. afvoer mechanische ventilatie slaapkamer 0,9dm3/m2/sec.

VENTILATIEKOKERS:
- Volgens NEN 6062-6064.
- De ventilatiekokers thermisch verzinken.
- Bovendaks voorzien van een kapje tot 500mm boven de daklijn en indien mogelijk 500mm uit de nok.

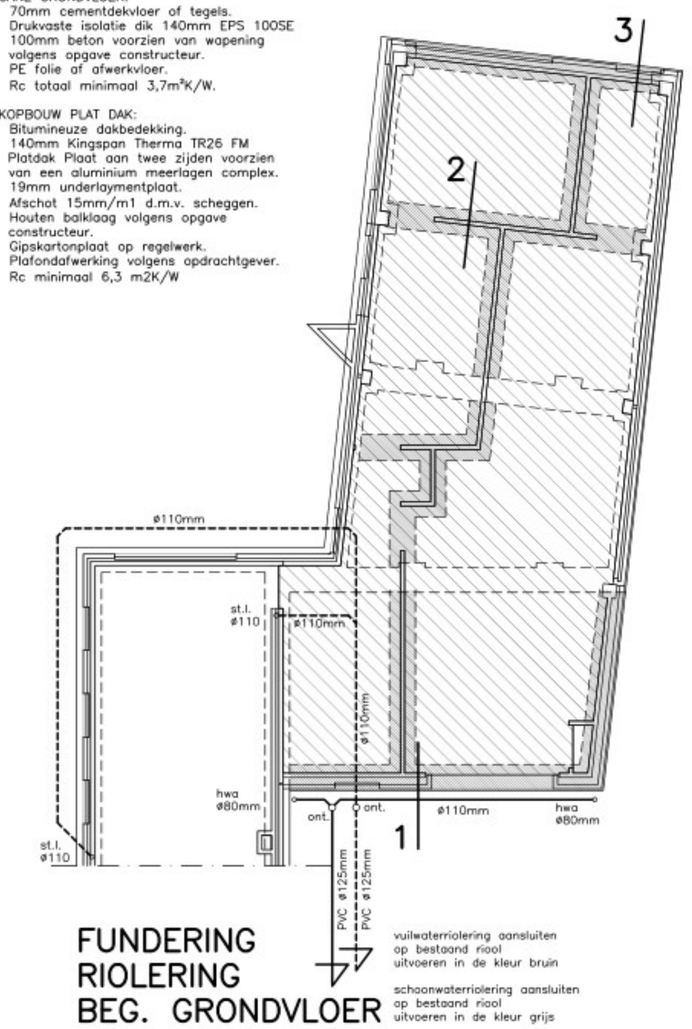

FUNDERING
RIOLERING
BEG. GRONDVLOER

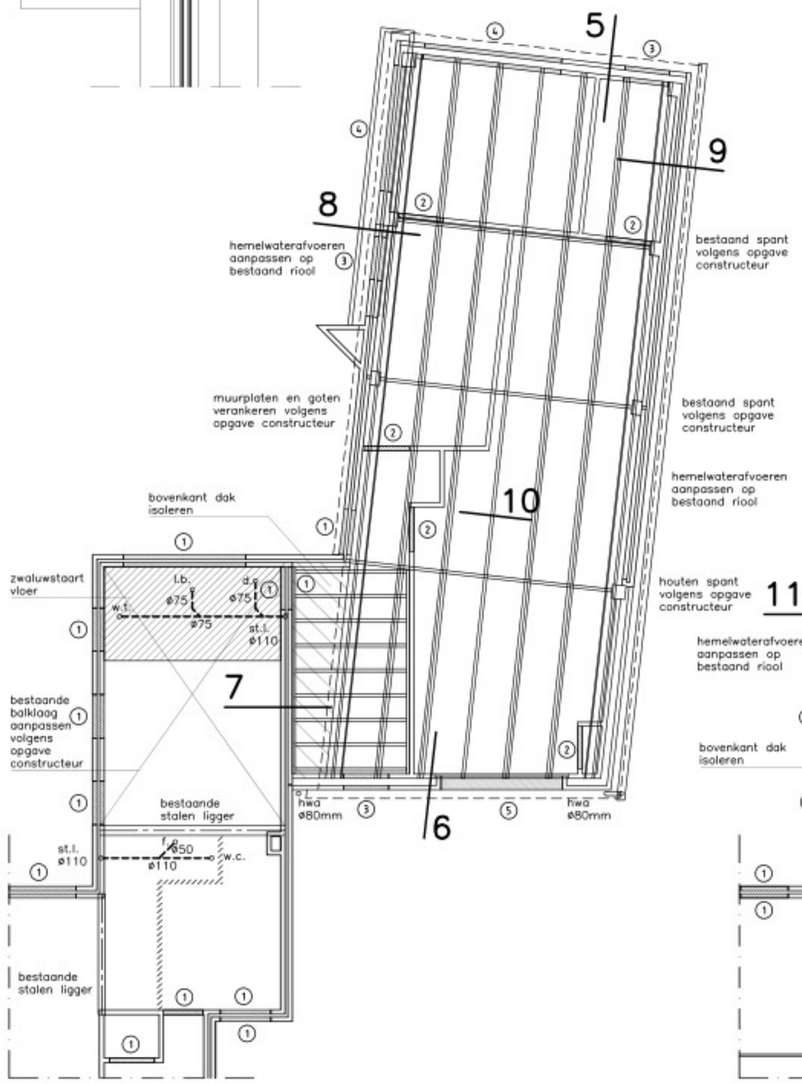

VERDIEPINGSVLOER
BALKLAAG AANBOUW
KAPPLAN AANBOUW

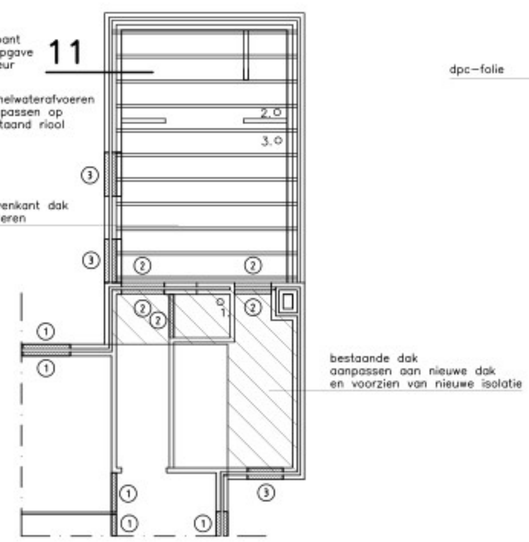

BALKLAAG

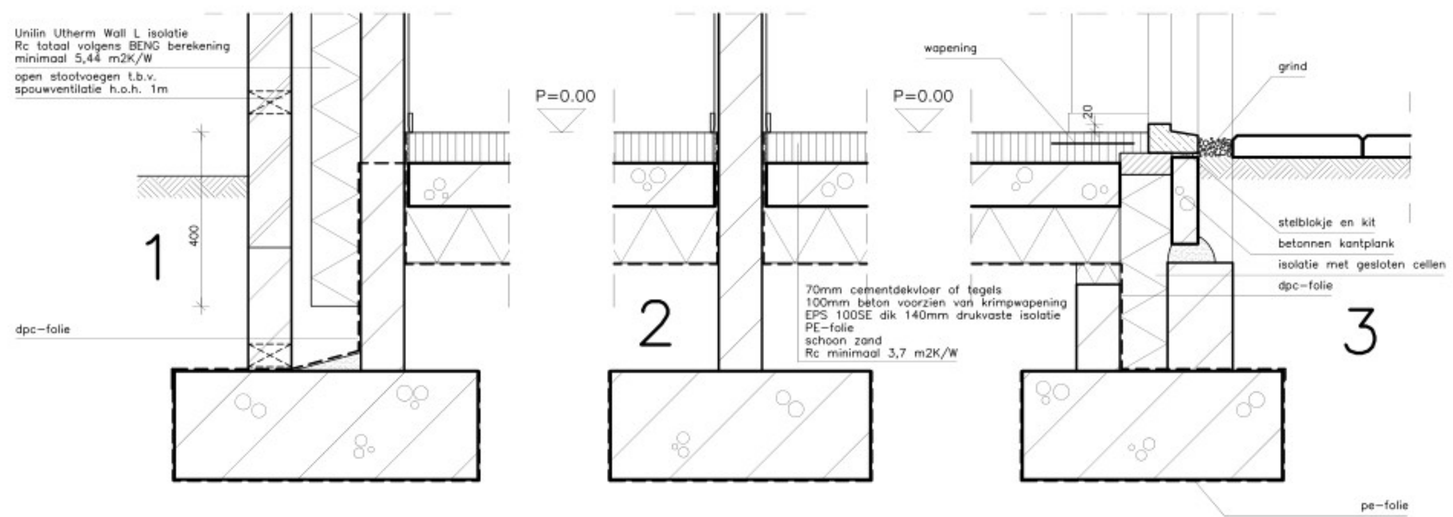

ONDERSTEUNINGSCONSTRUCTIES:
t.b.v. opvang metselwerk boven kozijnen en muuropeningen e.e.a. volgens opgave constructeur:

1. bestaande latei
2. vuilwerklatei
3. buiten rollaag en murfor, binnen vuilwerklatei
4. buiten L-staal en rolaag, binnen vuilwerklatei of L-staal
5. buiten L-staal en rollaag, binnen L-staal